UNIT：mm（毫米）

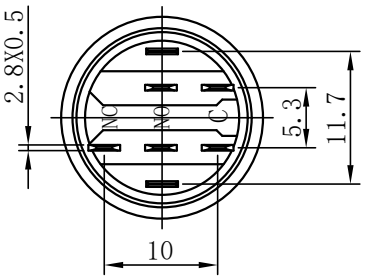

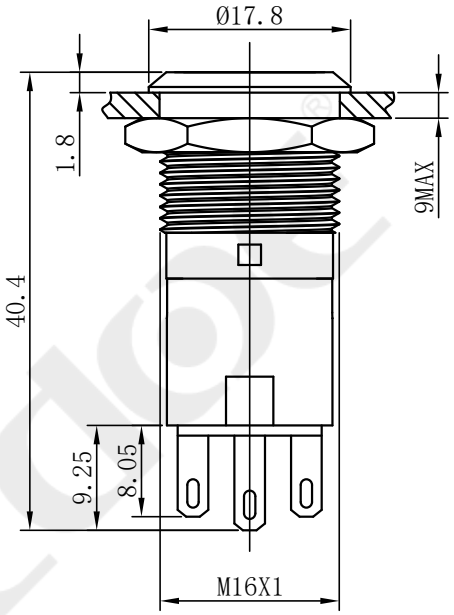

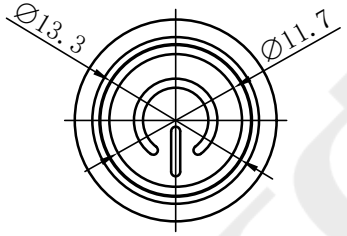

开关结构说明：
Switch structure description:

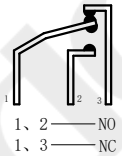

灯珠等效电路：
Lamp bead equivalent circuit:

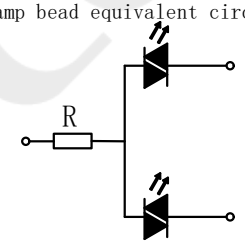

安装孔尺寸：
Mounting hole size:

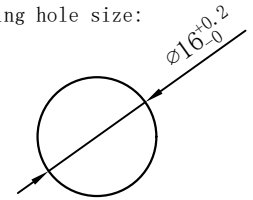

性能要求：
Performance requirements:

1. 防护等级：IP67；
   Protection grade: IP67
2. 接触电阻：≤50mΩ；
   Contact resistance: ≤50mΩ
3. 绝缘电阻：≥100MΩ；
   The insulation resistance: ≥100MΩ
4. 抗电强度：AC2500V，1min，无闪烁、击穿；
   Electrical resistance: AC2500V, 1min, no flicker and breakdown;
5. 寿命：电气部分在额定负载下动作5万次无异常。
   Life: Electrical part: operate 50,000 times under rated load without any abnormality.
   机械部分：动作100万次无异常；
   Mechanical part: no abnormal movement for 1000,000times

技术要求：
Technical requirements:

1. 表面光洁，平整无毛刺；
   The surface is smooth without burr;
2. 参数/批次字迹清晰，无错位；
   Clear handwriting of parameters/batches without any dislocation;
3. 电气参数：Ith：5A　Ui：250V；
   Electric parameter:5A　Ui：250V；
4. 工作环境温度：-25℃～+65℃；
   Working environment temperature: -25℃～+65℃；
5. 动作形式：自复式；自锁式；
   Operation type:Momentary; Latching ;
6. 动作行程：约3.2mm；
   Movement stroke: about3.2mm
7. 连接形式：配套接插件/焊接导线；
   Connection form:Matching connectors/Welding wire;
8. 拧紧力矩：约0.4Nm；
   Tightening torque:about0.4Nm;
9. 开关组合：1NO1NC;
   Contact configuration:1NO1NC;
10. 外观材料：　按键：PC/不锈钢；PC/黄铜；
    外壳：不锈钢；黄铜；
    底座：PBT；
    触点：银合金；
    Appearance material:　Button surface: PC/Stainless steel;PC/Nickel-Plated Brass;
    Housing: Stainless steel; Nickel-Plated Brass
    Pedestal: PBT;
    Contact silver alloy
11. 未标注公差按照GB/T　1804-m级。
    Unmarked tolerance shall be in accordance with GB/T 1804-m class.
12. 灯珠参数：电气参数:6V/12V/24V/36V;110V/220V;其它电压可定制；
    额定电流：≤20mA;
    Lamp bead parameters: Electric parameter :6V/12V/24V/36V;110V/220V;
    Other voltages can be customized;
    Rated current: ≤20mA
13. 灯珠颜色：红/绿/黄/橙/蓝/白；
    LED color: Red/Green/Yellow/Orange/Blue/White
14. 灯珠寿命：50000小时。
    Led life: 50000 hours.

标 记	处 数	更改文件号	签 字	日 期
DR. 制 图	APPD. 审 核	SCALE. 比 例	countersign. 会 签	Date. 日 期
黄	陈秋霞	1:1		2022.8.15
PW. 单 重		P. 页 码	第1页 共1页(1/1)	

YUEQING DAHE ELECTRIC CO.,LTD.
乐清市大和电气有限公司

名称(TITLE)：
M16 Emergency stop button switch
M16金属防水按钮开关

图号(DWG NO)：
HBDS1-AGQ16F-11E/J/N/12V/RG-

描 图	
描 校	
底 图 号	
装 订 号	